CONVERTITORE PER LA BANDA 220÷224 MHz - G 4/162

CONVERTER FOR 220 ÷ 224 Mc/s BAND - MODEL 4/162

Prestazioni e caratteristiche analoghe a quelle del convertitore a 144 ÷ 148 MHz, salvo che i valori si intendono spostati ad un centro di banda di 222 MHz.
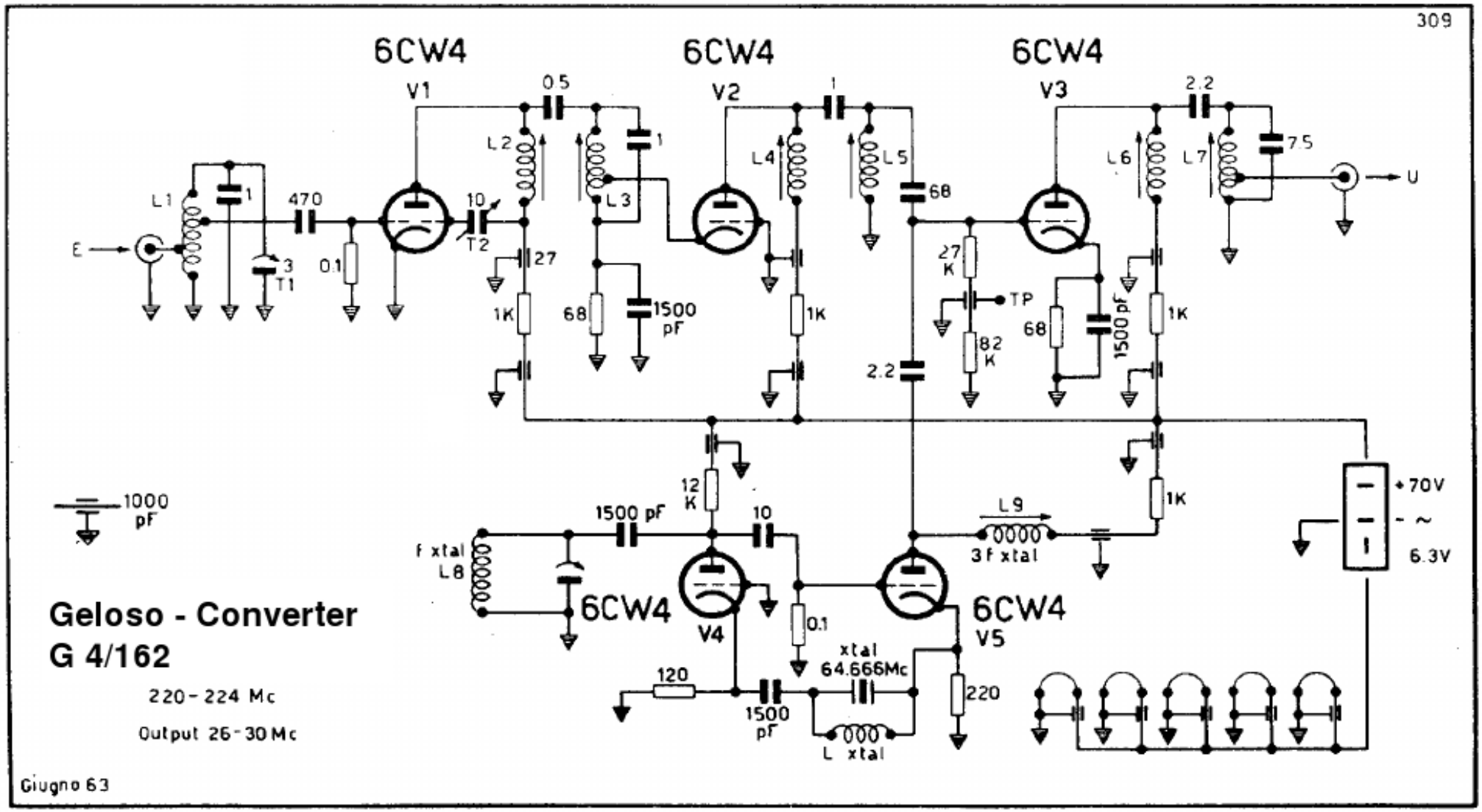
Design and characteristics are similar to those of the 144-148 Mc/s converter except that the values apply to a midband frequency of 222 Mc/s.